FILTERPUMPEN

FILTER PUMPS / POMPES DE FILTRATION

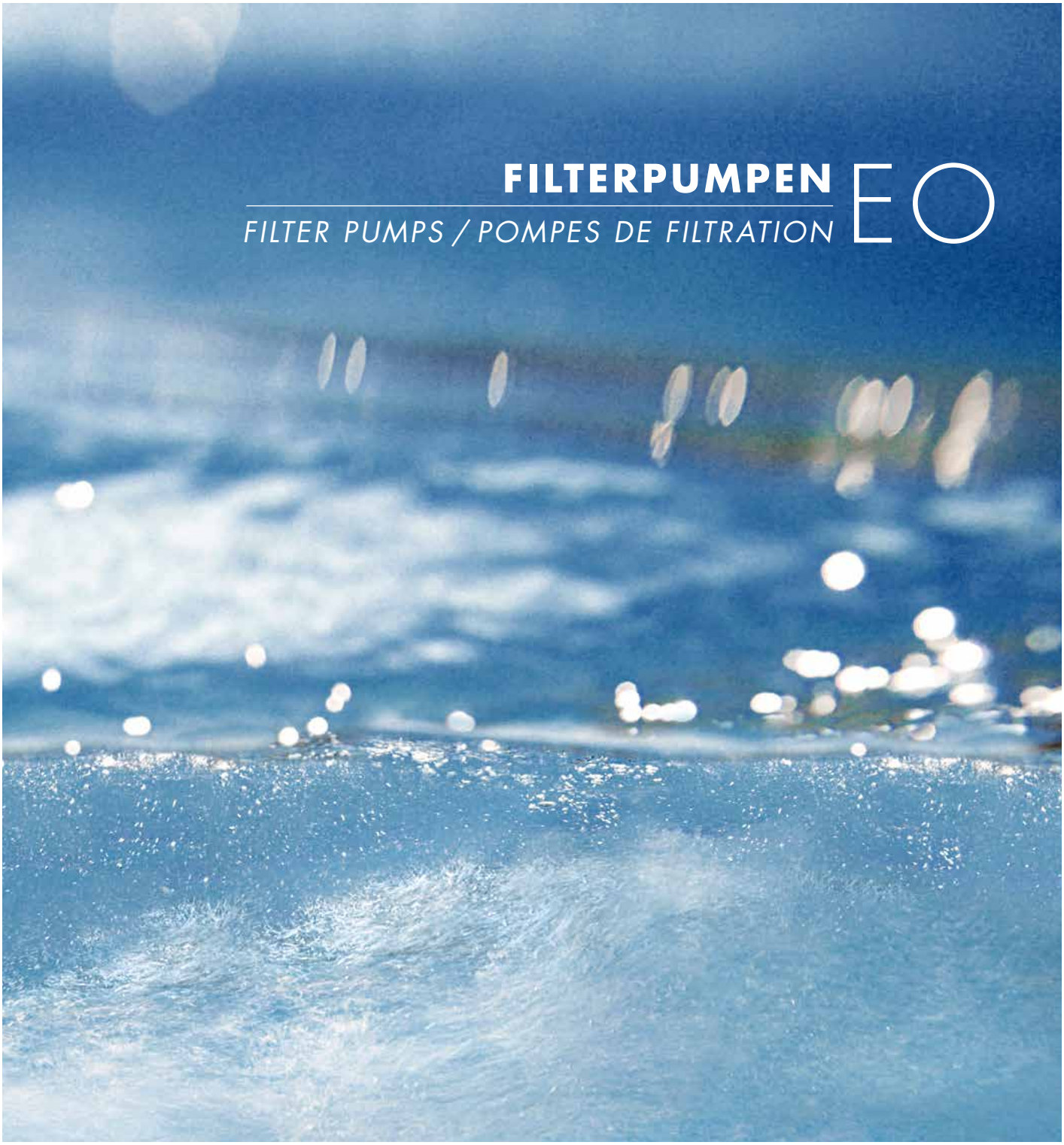

Jet Stream uwe

INHALT
CONTENTS

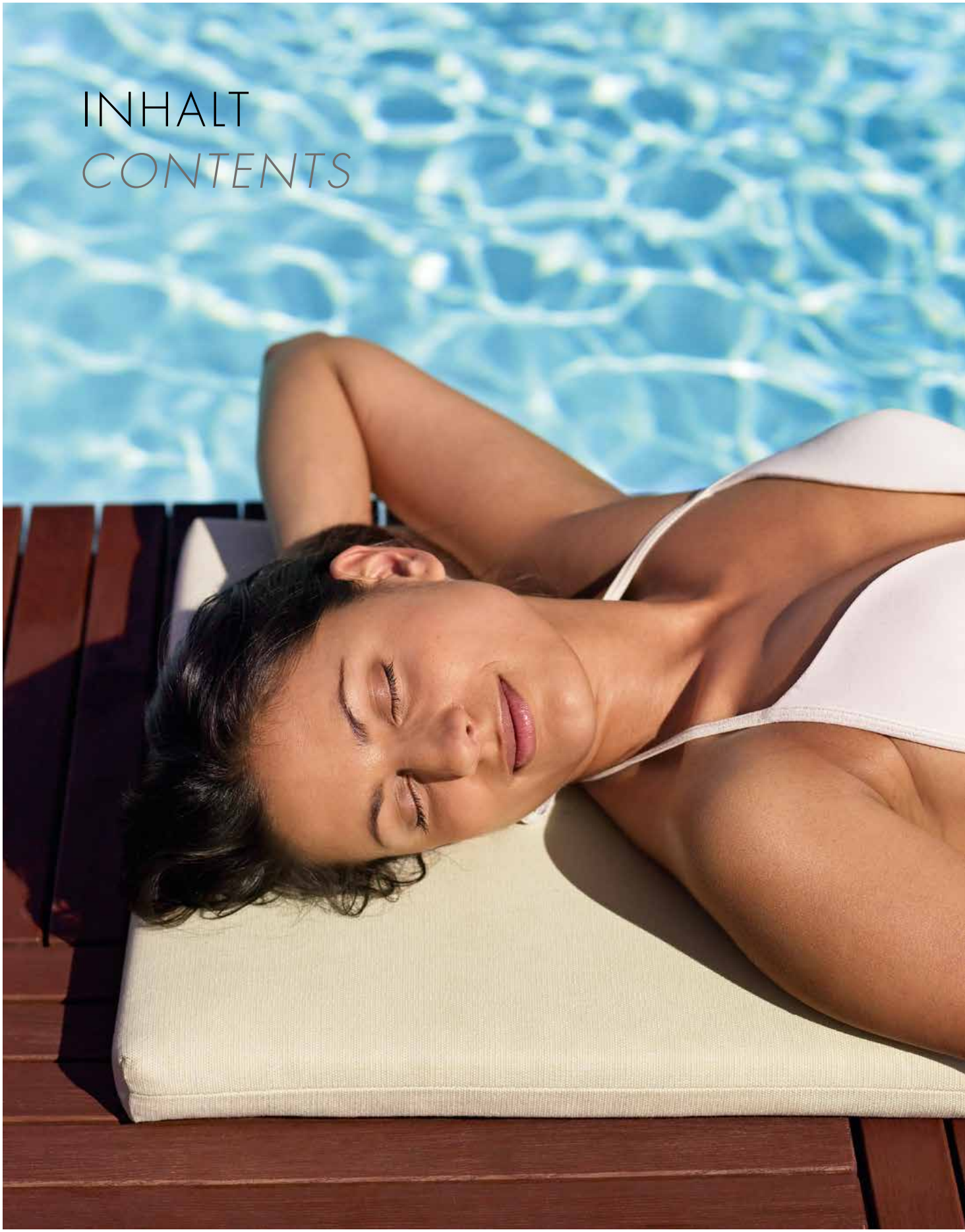

FAKTEN
FACTS

FILTERPUMPENSERIE EO
EO FILTER PUMP SERIES 6–7

DAS HIGHLIGHT DER EO SERIE
THE HIGHLIGHT OF THE EO SERIES
LA VEDETTE DE LA SÉRIE EO

EO PM — POWERMANAGEMENT FÜR HÖCHSTE EFFIZIENZ UND FLÜSTERLEISEN DAUERBETRIEB
POWER MANAGEMENT FOR SUPERB EFFICIENCY AND ULTRA-QUIET CONTINUOUS OPERATION
UNE GESTION ÉNERGÉTIQUE GARANTISSANT UNE EFFICACITÉ OPTIMALE ET UN FONCTIONNEMENT CONTINU SILENCIEUX 8–11

DIE BASISPUMPEN
THE BASIC PUMPS

EO 8 — DIE LÖSUNG FÜR POOLS BIS 45 m³
THE SOLUTION FOR POOLS UP TO 45 m³ 12–13

EO 11 — 2 VARIANTEN FÜR POOLS BIS 60 m³
TWO VERSIONS FOR POOLS UP TO 60 m³ 14–15

EO 15 — PERFEKT FÜR POOLS BIS 90 m³
PERFECT FOR POOLS UP TO 90 m³ 16–17

EO 19 — 2 VARIANTEN FÜR POOLS BIS 110 m³
TWO VERSIONS FOR POOLS UP TO 110 m³ 18–19

EO 23 — DIE ALTERNATIVE FÜR POOLS BIS 120 m³
THE ALTERNATIVE FOR POOLS UP TO 120 m³ 20–21

EO 26 — DAS TOPPRODUKT DER BASISREIHE FÜR POOLS BIS 130 m³
THE TOP PRODUCT IN THE BASIC SERIES FOR POOLS UP TO 130 m³ 22–23

EO – DIE FILTERPUMPE FÜR ALLE ANFORDERUNGEN.

EO – THE FILTER PUMP FOR ALL REQUIREMENTS.

EO – LA POMPE DE FILTRATION QUI SATISFAIT À TOUTES LES EXIGENCES.

Innenbecken, Außenbecken, Naturpool oder Gartenteich: Die Filterpumpenserie EO ist für alle Arten von Bassins und Pools bis zu einem Fassungsvermögen von 130 m^3 geeignet. Die einzelnen Modelle arbeiten zuverlässig in Süß- und Salzwasser. Die unterschiedlichen Pumpentypen wurden unter Berücksichtigung optimaler Filterlaufzeiten entworfen. Darüber hinaus zeichnet sich die Serie EO durch beste Verarbeitung aus. Die verwendeten Materialien sind für den Dauerkontakt mit Schwimmbadchemikalien entwickelt worden und sie sorgen damit für einen problemlosen und langjährigen Einsatz.

Indoor, outdoor, natural pool, or garden pond – the EO filter pump series is suitable for them all, up to a volume of 130 m^3. The superior processing of EO pumps guarantees best filter services in fresh and salt water and in continuous contact with swimming pool chemicals.

Piscine d'intérieur, piscine extérieure, piscine naturelle ou bassin de jardin : la série EO de pompes de filtration convient à tous les types de piscines et de bassins, jusqu'à un volume de 130 m^3. La très grande qualité de fabrication des pompes EO garantit leurs excellentes performances de filtration pour de l'eau douce ou salée et en contact continu avec les produits chimiques pour piscines.

Filterpumpenserie EO
EO filter pump series
EO pompes de filtration

FAKTEN.
Über 100 Jahre Erfahrung in der Entwicklung hochwertigster Filterpumpen durch uwe und Ritz Pumpen.

FACTS. LES FAITS.
More than a century of experience in developing high-grade filter pumps.
Une expérience de plus d'un siècle dans la fabrication de pompes de filtration haut de gamme.

Die Filterpumpenserie EO zeichnet sich dank spezieller konstruktiver und fertigungsbedingter Eigenschaften durch hervorragende Laufruhe aus.

The EO filter pump series is characterized by its running smoothness.
Les pompes de filtration de la série EO se distinguent par leur grande souplesse de fonctionnement.

Absolut zuverlässige Wellenabdichtung durch wartungsfreie, hochwertige Gleitringdichtung. Eine spezielle, langjährig bewährte Wärmeleitscheibe sorgt für eine effektive Kühlung der Gleitringdichtung und verlängert so die Lebensdauer der Pumpe deutlich.

Absolutely reliable shaft seals with nomaintenance, high-grade mechanical seals extend the pump's service life.
La fiabilité absolue de la boîte d'étanchéité équipée de garnitures mécaniques de haute qualité ne nécessitant aucun entretien prolonge la durée de vie de la pompe.

Große Betriebssicherheit durch erhebliche Motorleistungsreserven. Optimierte Pumpenkennlinien erhöhen die Filterstandzeiten und reduzieren den Wartungsaufwand.

Considerable power reserves in the motor ensure high reliability.
Les réserves de puissance substantielles du moteur assurent une fiabilité remarquable.

Ein passend dimensionierter Vorfilter schützt die Pumpe und optimiert das Reinigungsintervall. Der Vorfilterdeckel lässt sich ohne zusätzliche Werkzeuge öffnen und schließen, so dass auch die Reinigung des Vorfilters leicht möglich ist.

Preliminary filter for filter protection is easy to open and to clean.
Le pré-filtre conçu pour protéger le filtre est facile à ouvrir et à nettoyer.

Ein Entleerungshahn erleichtert die Überwinterung im frostgefährdeten Bereich.

A drain cock simplifies winterization.
Un robinet de vidange facilite la mise en hivernage.

Der hochwertige Kunststoff ist für den Dauerkontakt mit Schwimmbadchemikalien ausgelegt und sorgt für problemlosen Betrieb über viele Jahre.

High-grade material ensures many years of smooth operation.
Le matériau de qualité supérieure utilisé garantit de nombreuses années de bon fonctionnement.

Die Filterpumpenserie EO ist für Innen- und Außenbecken wie auch für Naturpools und Schwimmteiche geeignet. Zudem kann sie in Seewasserbecken mit bis zu 3 % (30 g/l) Salzanteil betrieben werden.

Can be used in all pools even in saltwater with up to 3% (30 g/l) salt content.
Peut être utilisé dans toutes les piscines, y compris celles d'eau salée jusqu'à un taux de sel de 3 % (soit 30 g/l).

Zum Lieferumfang gehören zwei 2-Zollverschraubungen mit Klebemuffe, sowie 4 hochwertige Schwingmetallpuffer, die zur Schall- und Vibrationsentkopplung dienen und die Geräuschentwicklung weiter reduzieren.

Delivery includes two 2-inch threaded unions with slip, plus four high-grade metal dampers.
Font également partie de la livraison : deux raccords filetés 2 pouces avec manchon et quatre amortisseurs métal de haute qualité.

Es wird die Aufstellung unterhalb des Wasserniveaus empfohlen.

Installation below water level is recommended.
Une installation au-dessous du niveau de l'eau est recommandée.

Die Filterpumpenserie EO bietet für jedes Schwimmbad die richtige Filterpumpe.

The right filter pump for every swimming pool.
La pompe de filtration adaptée à tous les types de piscines.

EO ÜBERSICHT *EO OVERVIEW APERÇU EO*

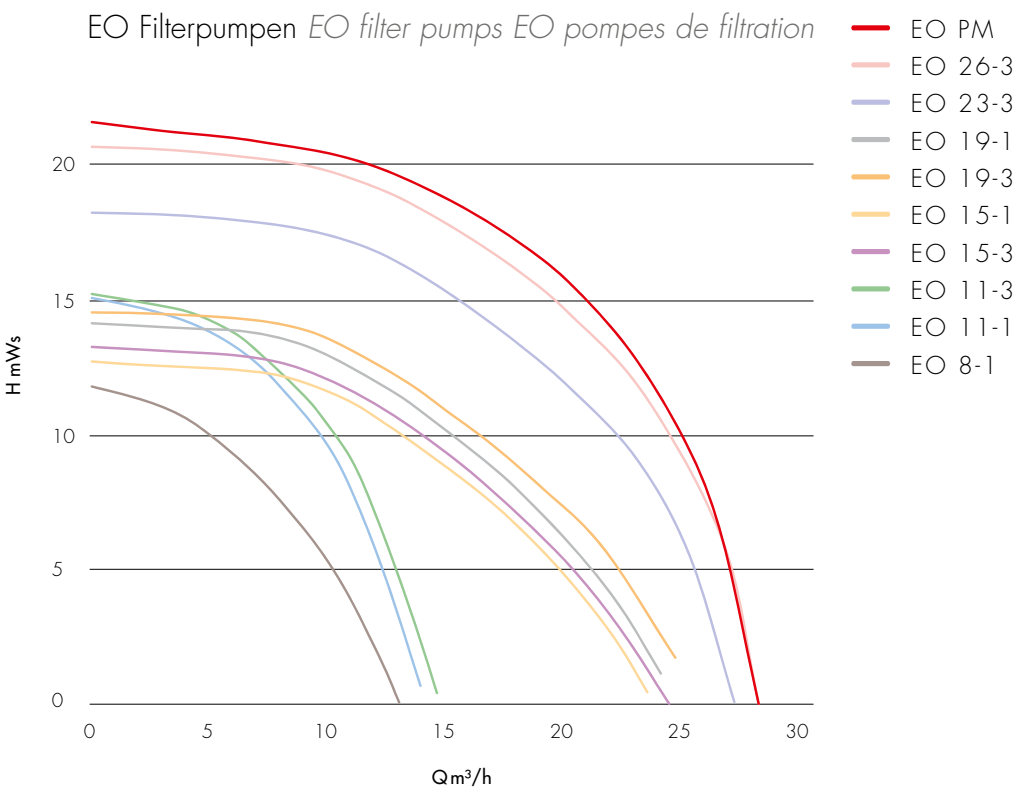

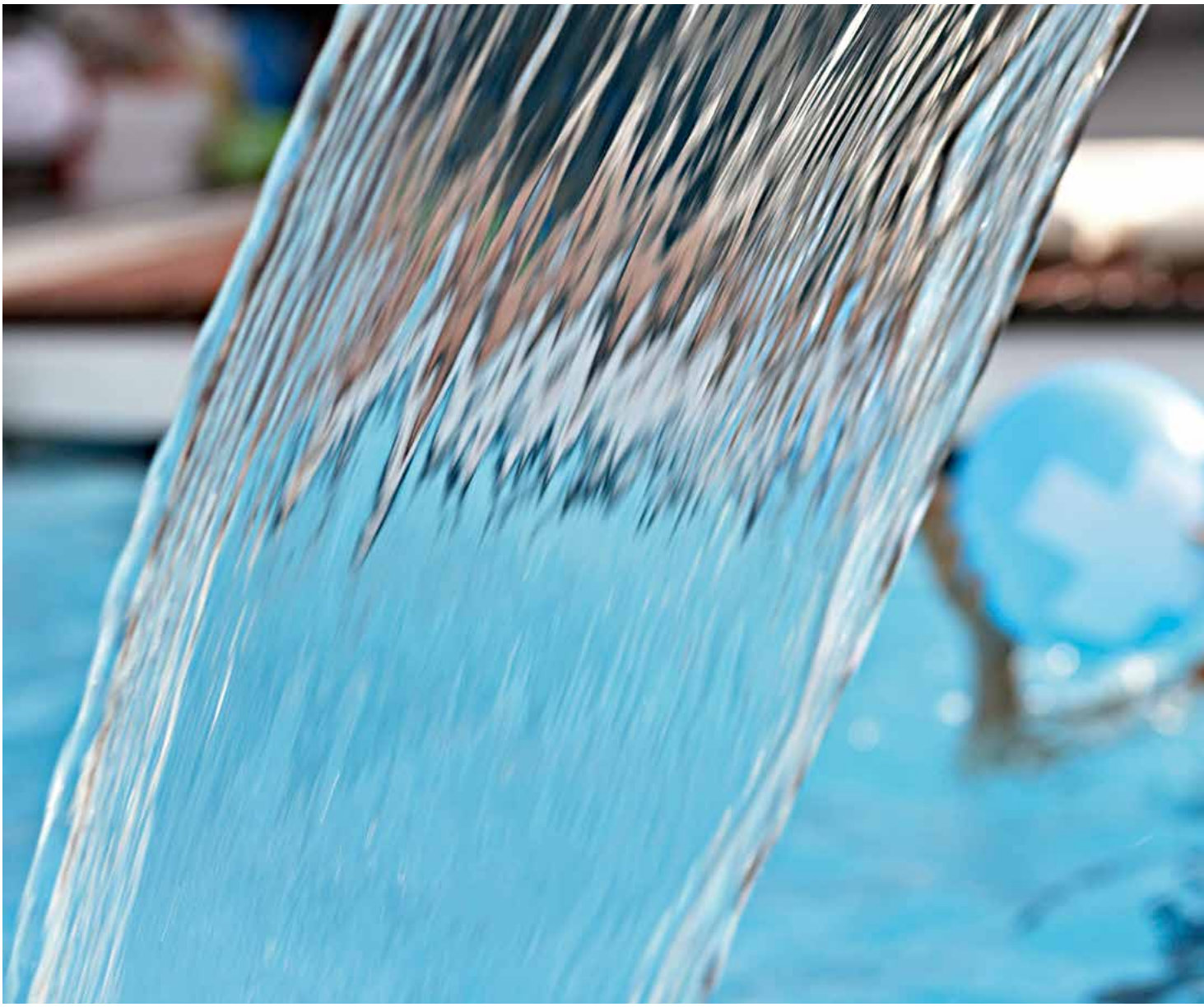

uwe JetStream

POWERMANAGEMENT IN ALLER STILLE.
POWERMANAGEMENT IN PERFECT SILENCE.

EO PM

Die EO PM Filterpumpe ist das Topprodukt der EO Serie, die für höchste Ansprüche konzipiert ist. Sie lässt sich optimal auf jede Filtersituation und Filtertechnik einstellen. Dabei sind insbesondere bei reduzierter Drehzahl enorme Energieeinsparungen im Vergleich zu herkömmlichen Pumpen möglich. Der Grund: Längere Filterlaufzeiten mit reduzierter Drehzahl erhöhen Filterleistung und Wasserqualität, schonen die Umwelt und den Geldbeutel – und die EO PM arbeitet dabei flüsterleise. Die integrierte Regelelektronik passt die internen Parameter während des Betriebs zum Erreichen größtmöglichster Effizienz an. Bei Erreichen der maximalen Betriebstemperatur wird die Drehzahl reduziert, um den Motor zu schützen. Das gilt auch bei einer schlagartigen mechanischen Blockade der Pumpe. Die Ansteuerung erfolgt über einen 0–10 V Analogeingang. Alternativ stehen auch drei Digitalkanäle zur Verfügung. Diese sind durch das installierende Fachunternehmen exakt auf die notwendigen Werte passend zum Gesamtsystem einstellbar. Da der Frequenzumrichter bereits integriert ist, reduziert sich der Aufwand auf ein Minimum.

The EO PM filter pump is the top product of the EO series which is designed for highest standards. With the integrated frequency inverter it can be optimally adjusted to individual filter situations and systems. An integrated electronic control system adjusts internal parameters during operation to achieve the greatest possible efficiency. At reduced motor speeds enormous savings in energy are possible and the noise level is like a whisper.

La pompe de filtration EO PM est le produit phare de la série EO qui a été conçue pour répondre aux normes les plus élevées. Grâce à son convertisseur de fréquence intégré, la pompe peut être adaptée de manière optimale aux situations et systèmes de filtration individuels. Un système de commande électronique intégré règle les paramètres internes pendant le fonctionnement afin d'assurer une efficacité maximale. À des vitesses réduites du moteur, il est possible de réaliser d'importantes économies d'énergie tout en bénéficiant d'un niveau sonore très faible.

uwe JetStream

POWERMANAGEMENT IN ALLER STILLE.
POWERMANAGEMENT IN PERFECT SILENCE.

EO PM

FÜR IHRE DETAILFRAGEN	*FOR YOUR DETAILED INFORMATION*	*POUR OBTENIR DE PLUS AMPLES*
Für Pools bis ca. 130 m³	*For pools up to approx. 130 m³*	*Pour les piscines jusqu'à environ 130 m³*
Fördermenge EO PM 26 m³/h bei 8 mWs	*EO PM flow rate 26 m³/h at 8 mWC*	*Débit de la pompe de filtration EO PM 26 m³/h à 8 mCE*
Förderhöhe max. 22 m	*Head max. 22 m*	*Hauteur de refoulement max. 22 m*
Motorleistung P2 1,5 kW	*P2 motor power 1,5 kW*	*Puissance du moteur P2 1,5 kW*
Spannung EO PM 1~230V	*EO PM voltage 1~230V*	*Tension de la pompe EO 1~230V*
Schutzart IP55	*Rating IP55*	*Indice de protection IP55*
Energieeffizienz >IE4	*Energy efficiency >IE4*	*Efficacité énergétique >IE4*
Integrierter Übertemperatur-Selbstschutz: bei Bedarf wird die Drehzahl reduziert	*Integrated protection against overheating: motor speed reduced if needed*	*Protection intégrée contre la surchauffe : la vitesse du moteur est réduite lorsque cela est nécessaire*
Frequenzsteueroptionen - Analog 0–10V - 3 Digitalkanäle - Regelbar ab 1 U/min	*Frequency control options - analog 0-10V - 3 digital channels - controllable as of 1 rpm*	*Options de régulation de la fréquence - analogique 0-10 V - 3 canaux numériques - réglable 1 rpm*
Kein externer Frequenzumrichter benötigt, da bereits integriert	*No external frequency inverter needed because already integrated*	*Le convertisseur de fréquence intégré rend superflue l'installtion de tout convertisseur de fréquence externe*
Flüsterleise – kein Pfeifen auch bei niedrigen Drehzahlen	*Quiet as a whisper – no whistling even at low motor speeds*	*Fonctionnement silencieux – sans sifflement même à des faibles vitesses du moteur*
Für den Dauerbetrieb bei jeder Drehzahl geeignet	*Suitable for continuous operation at any motor speed*	*Convient à un fonctionnement continu à toutes les vitesses du moteur*
Anschluss 2''	*2-inch connection*	*Raccord 2 pouces*

ENERGIEEFFIZIENZ *ENERGY EFFICIENCY*

Normwirkungsgradvergleich
des Motors 1.5 kW/3000 rpm
Standard efficiency comparison
for the motor 1.5 kW / 3,000 rpm

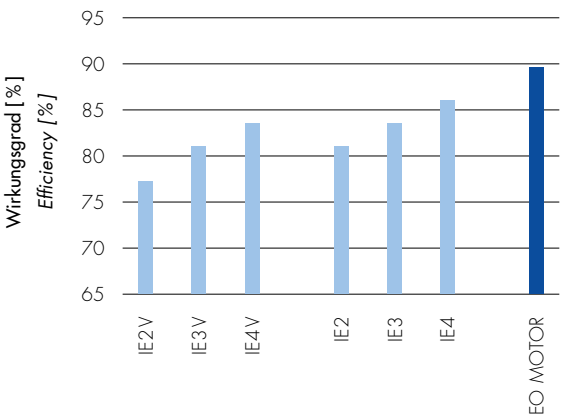

ABMESSUNGEN *DIMENSIONS*

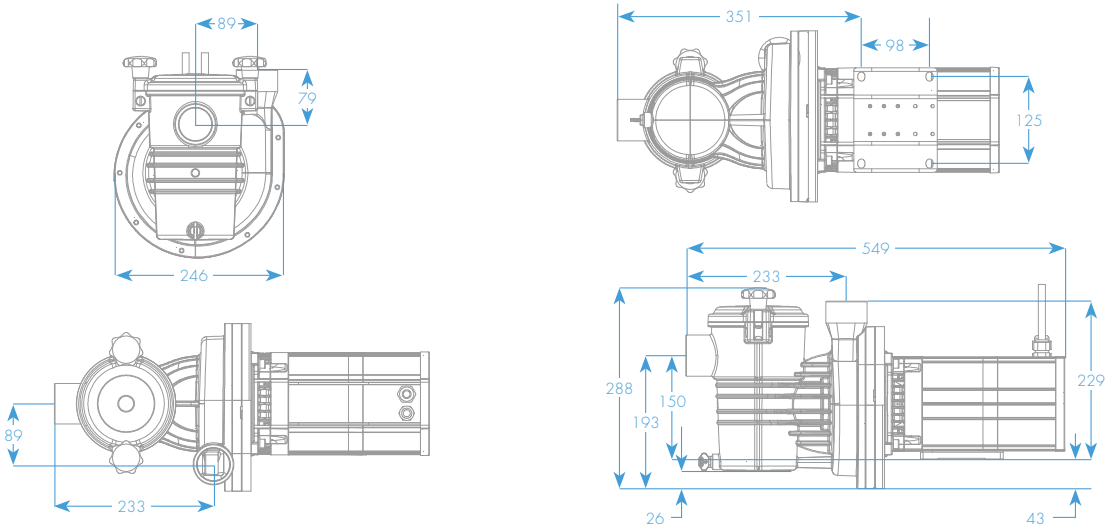

PUMPENKENNLINIE *PUMP PERFORMANCE CURVES*

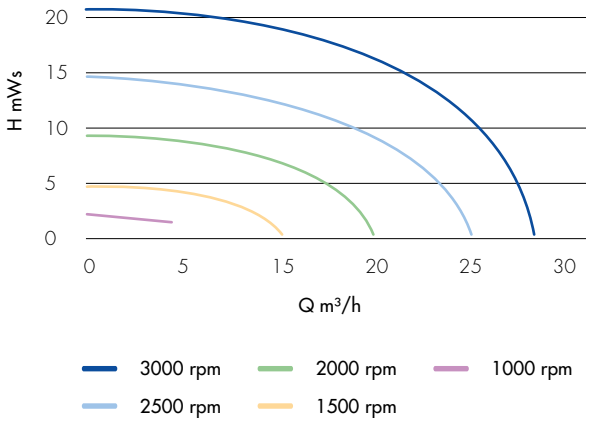

uwe JetStream EO PM

ART.-NR. *ART. NO.* EO PM 2000940

uwe JetStream

GEMEINSAM GENIESSEN.
PLEASURE TOGETHER.

EO 8

FÜR IHRE DETAILFRAGEN

- Für Pools bis ca. 45 m³
- Fördermenge EO 8-1 8 m³/h bei 8 mWs
- Förderhöhe max. 12 m
- Motorleistung P2 0,37 kW
- Spannung EO 8-1 1~230V
- Schutzart IP55
- Anschluss 2''

FOR YOUR DETAILED INFORMATION

- *For pools up to approx. 45 m³*
- *EO 8-1 flow rate 8 m³/h at 8 mWs*
- *Max. head 12 m*
- *P2 motor power 0.37 kW*
- *EO 8-1 voltage 1~230V*
- *IP55 rating*
- *2-inch connection*

ABMESSUNGEN *DIMENSIONS*

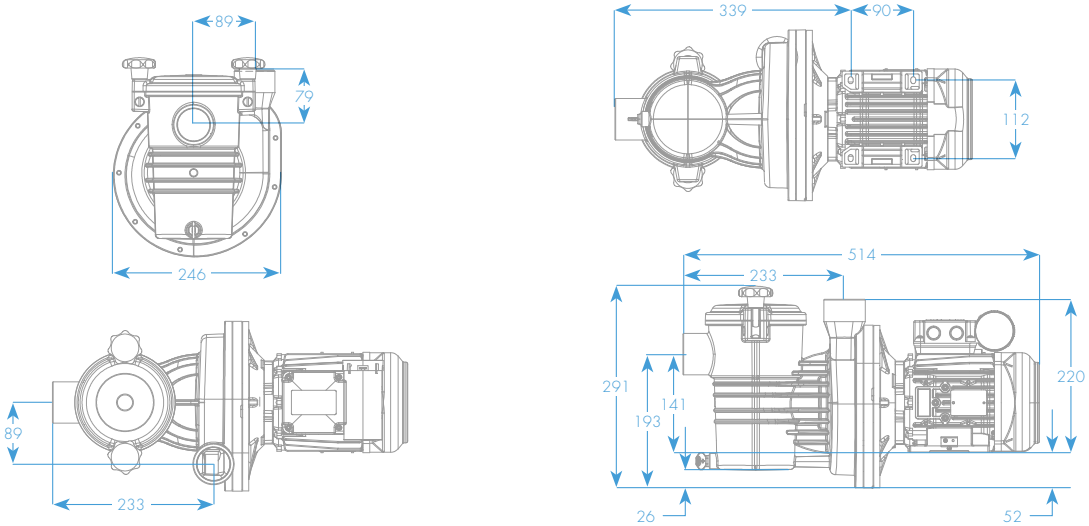

PUMPENKENNLINIE *PUMP PERFORMANCE CURVES*

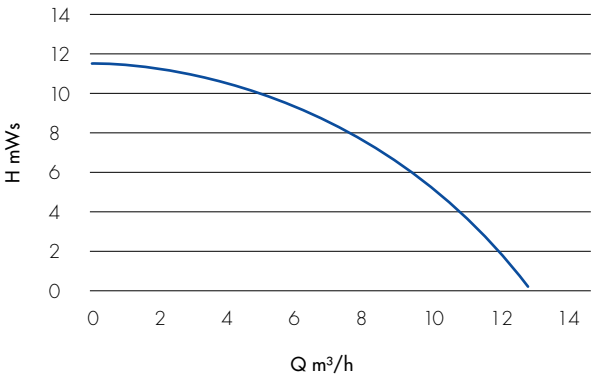

EO 8-1

uwe JetStream EO 8

ART.-NR. *ART. NO.* EO 8-1 2000936

uwe JetStream

WASSER IST VITALITÄT.
WATER IS VITALITY.

EO 11

FÜR IHRE DETAILFRAGEN

- Für Pools bis ca. 60 m³
- Fördermenge EO 11-1 11 m³/h bei 8 mWs
- Fördermenge EO 11-3 11 m³/h bei 8 mWs
- Förderhöhe max. 15 m
- Motorleistung P2 0,55 kW
- Spannung EO 11-1 1~230 V
- Spannung EO 11-3 3~400 V
- Schutzart IP55
- Anschluss 2''

FOR YOUR DETAILED INFORMATION

- *For pools up to approx. 60 m³*
- *EO 11-1 flow rate 11 m³/h at 8 mWs*
- *EO 11-3 flow rate 11 m³/h at 8 mWs*
- *Max. head 15 m*
- *P2 motor power 0.55 kW*
- *EO 11-1 voltage 1~230 V*
- EO 11-3 voltage 3~400 V
- *IP55 rating*
- *2-inch connection*

ABMESSUNGEN *DIMENSIONS*

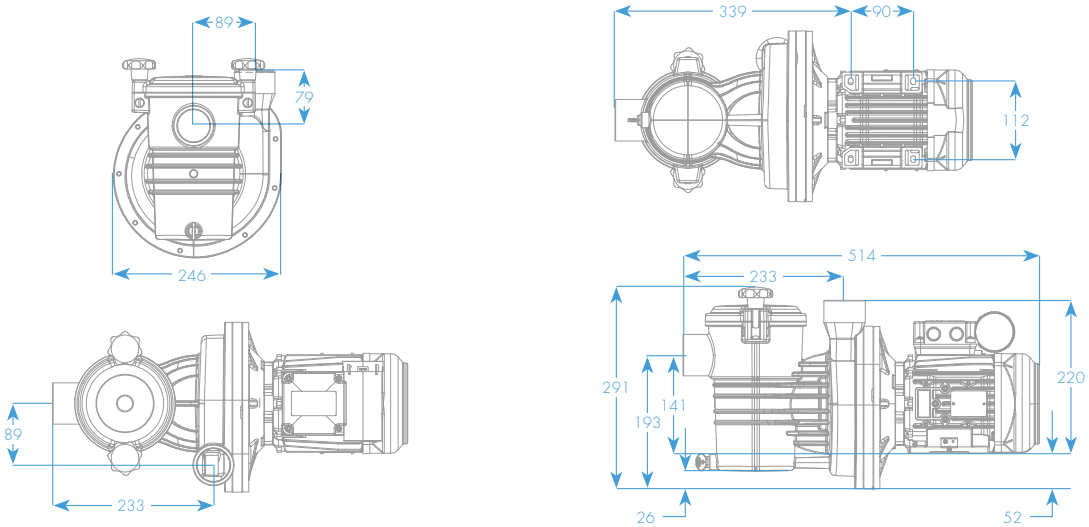

PUMPENKENNLINIE *PUMP PERFORMANCE CURVES*

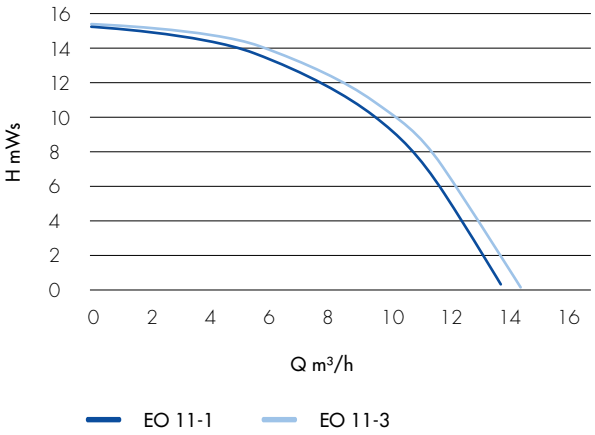

uwe JetStream EO 11

ART.-NR. *ART. NO.* EO 11-1 2000937
ART.-NR. *ART. NO.* EO 11-3 2000941

uwe JetStream

WASSER KRISTALLKLAR.
CRYSTAL-CLEAR WATER.

EO 15

FÜR IHRE DETAILFRAGEN

- Für Pools bis ca. 90 m³
- Fördermenge EO 15-1 15 m³/h bei 8 mWs
- Fördermenge EO 15-3 16 m³/h bei 8 mWs
- Förderhöhe max. 13 m
- Motorleistung P2 0,75 kW
- Spannung EO 15-1 1~230 V
- Spannung EO 15-3 3~400 V
- Schutzart IP55
- Energieeffizienz IE3
- Anschluss 2''

FOR YOUR DETAILED INFORMATION

- *For pools up to approx. 90 m³*
- *EO 15-1 flow rate 15 m³/h at 8 mWs*
- *EO 15-3 flow rate 16 m³/h at 8 mWs*
- *Max. head 13 m*
- *P2 motor power 0.5 kW*
- *EO 15-1 voltage 1~230 V*
- *EO 15-3 voltage 3~400 V*
- *IP55 rating*
- *Energy efficiency IE3*
- *2-inch connection*

ABMESSUNGEN *DIMENSIONS*

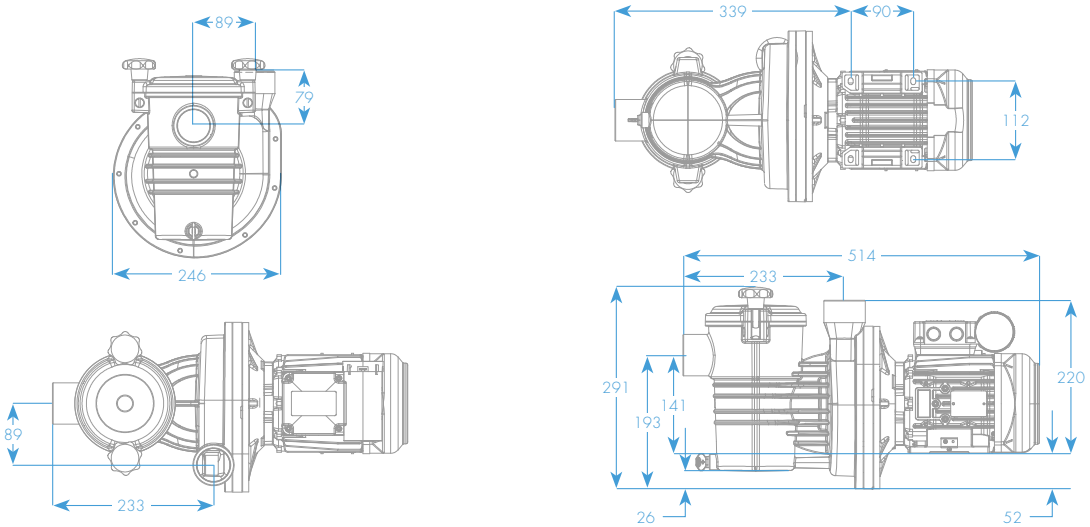

PUMPENKENNLINIE *PUMP PERFORMANCE CURVES*

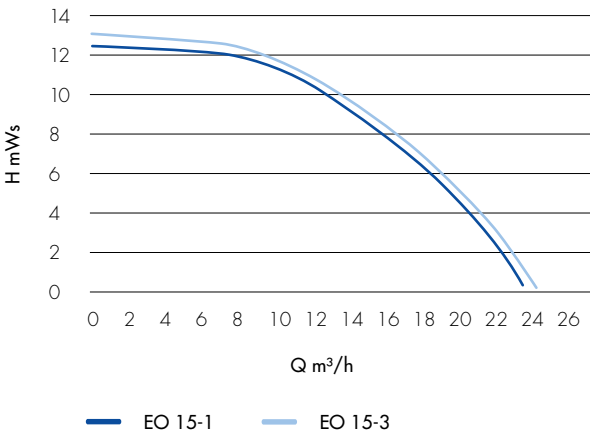

uwe JetStream EO 15

ART.-NR. *ART. NO.* 15-1 2000939
ART.-NR. *ART. NO.* 15-3 2000943

uwe JetStream

DAS UNGESTÖRTE POOLERLEBNIS.
THE TRUE POOL EXPERIENCE.

EO 19

FÜR IHRE DETAILFRAGEN

- Für Pools bis zu 110 m³
- Fördermenge EO 19-1 18 m³/h bei 8 mWs
- Fördermenge EO 19-3 19 m³/h bei 8 mWs
- Förderhöhe max. 14 m
- Motorleistung P2 0,75 kW
- Spannung EO 19-1 1~230 V
- Spannung EO 19-3 3~400 V
- Schutzart IP55
- Energieeffizienz IE3
- Anschluss 2''

FOR YOUR DETAILED INFORMATION

- *For pools up to 110 m³*
- *EO 19-1 flow rate 18 m³/h at 8 mWs*
- *EO 19-3 flow rate 19 m³/h at 8 mWs*
- *Max. head 14 m*
- *P2 motor power 0.75 kW*
- *EO 19-1 voltage 1~230 V*
- *EO 19-3 voltage 3~400 V*
- *IP55 rating*
- *Energy efficiency IE3*
- *2-inch connection*

ABMESSUNGEN *DIMENSIONS*

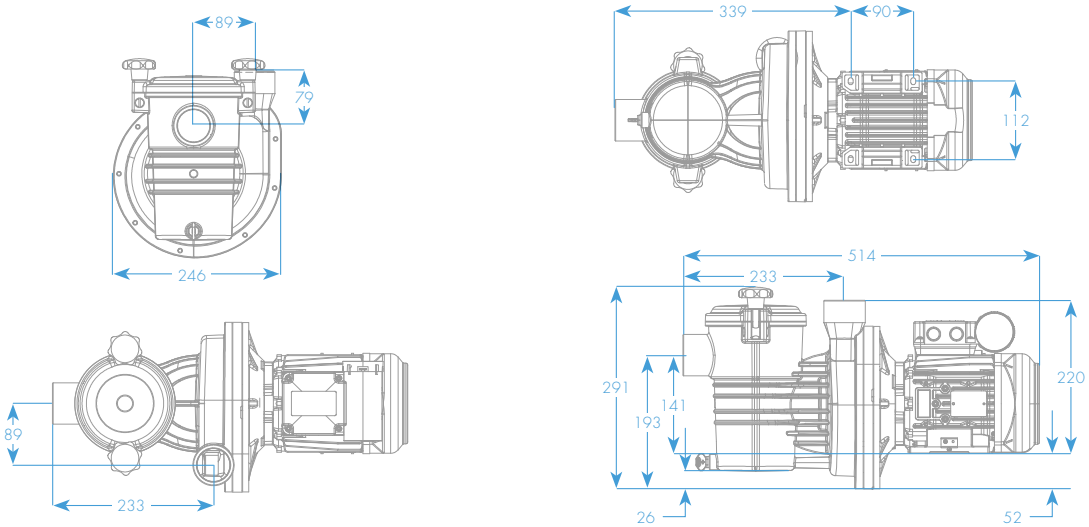

PUMPENKENNLINIE *PUMP PERFORMANCE CURVES*

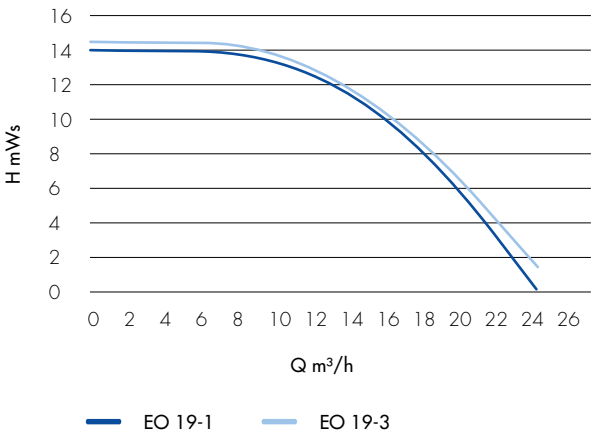

uwe JetStream EO 19

ART.-NR. *ART. NO.* EO 19-1 2000938
ART.-NR. *ART. NO.* EO 19-3 2000942

uwe JetStream

WASSER FÜR DAS WOHL MEINER FAMILIE.
WATER FOR MY FAMILY'S WELL-BEING.

EO 23

FÜR IHRE DETAILFRAGEN

- Für Pools bis ca. 120 m³
- Fördermenge EO 23-3 23 m³/h bei 8 mWs
- Förderhöhe max. 18 m
- Motorleistung P2 1,1 kW
- Spannung EO 23-3 3~400 V
- Schutzart IP55
- Energieeffizienz IE3
- Anschluss 2''

FOR YOUR DETAILED INFORMATION

- *For pools up to approx. 120 m³*
- *EO 23-3 flow rate 23 m³/h at 8 mWs*
- *Max. head 18 m*
- *P2 motor power 1.1 kW*
- *EO 23-3 voltage 3~400 V*
- *IP55 rating*
- *Energy efficiency IE3*
- *2-inch connection*

ABMESSUNGEN *DIMENSIONS*

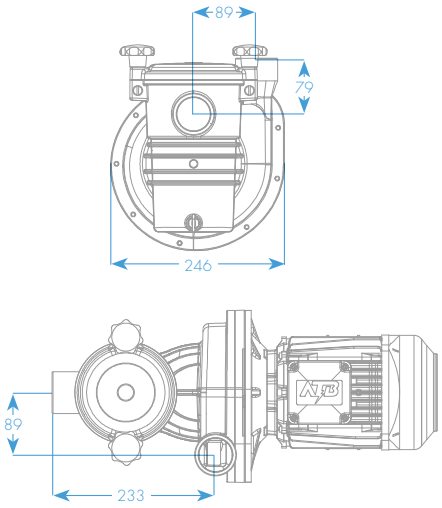

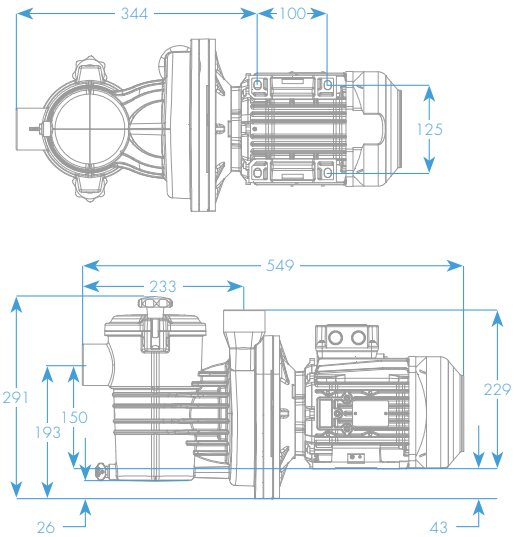

PUMPENKENNLINIE *PUMP PERFORMANCE CURVES*

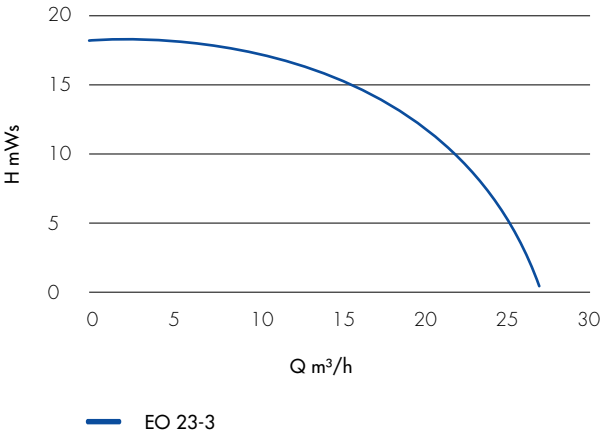

uwe JetStream EO 23

ART.-NR. *ART. NO.* EO 23-3 2000944

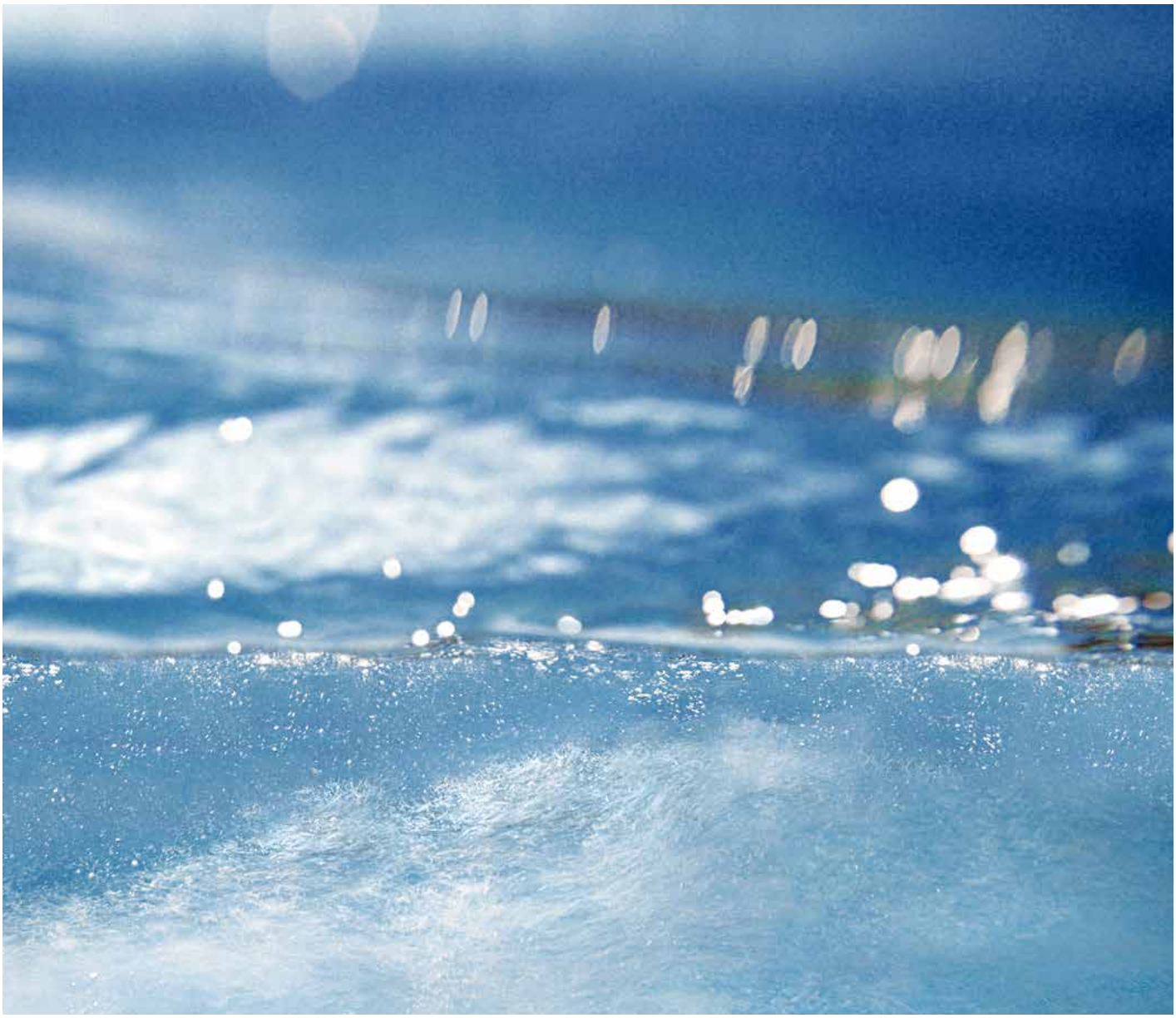

uwe JetStream

WASSER IN SEINER REINSTEN FORM.
WATER IN ITS PUREST FORM.

EO 26

FÜR IHRE DETAILFRAGEN

- Für Pools bis ca. 130 m³
- Fördermenge EO 26-3 26 m³/h bei 8 mWs
- Förderhöhe max. 21 m
- Motorleistung P2 1,5 kW
- Spannung EO 26-3 3~400 V
- Schutzart IP55
- Energieeffizienz IE3
- Anschluss 2''

FOR YOUR DETAILED INFORMATION

- *For pools up to approx. 130 m³*
- *EO 26-3 flow rate 26 m³/h at 8 mWs*
- *Max. head 21 m*
- *P2 motor power 1.5 kW*
- *EO 26-3 voltage 3~400 V*
- *IP55 rating*
- *Energy efficiency IE3*
- *2-inch connection*

ABMESSUNGEN *DIMENSIONS*

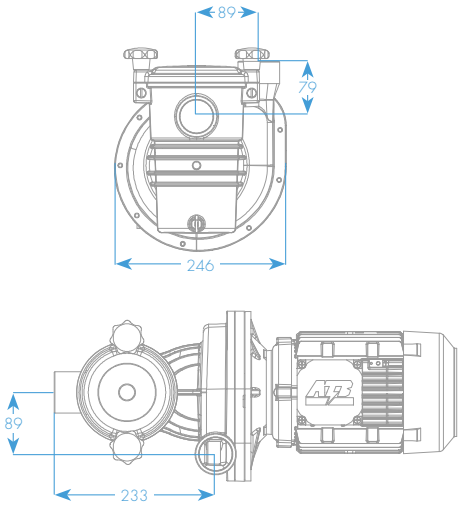

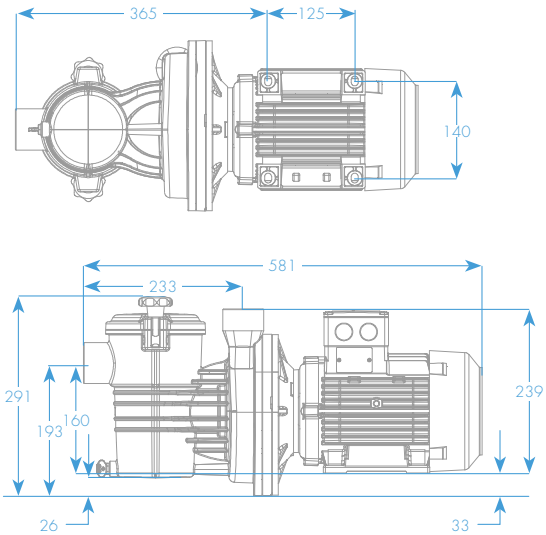

PUMPENKENNLINIE *PUMP PERFORMANCE CURVES*

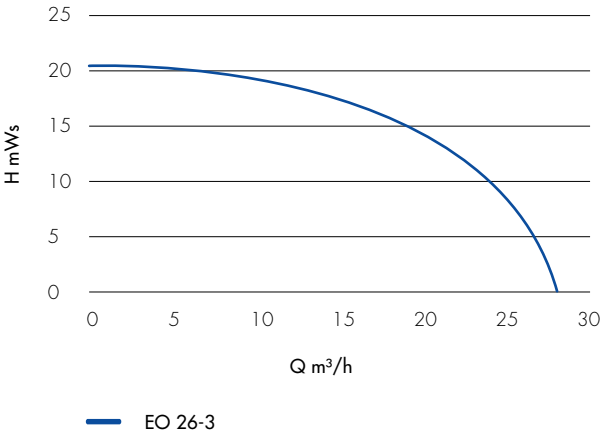

uwe JetStream EO 26

ART.-NR. *ART. NO.* EO 26-3 2000945

uwe JetStream GmbH · Buchstraße 82 · Postfach 20 20 · 73510 Schwäbisch Gmünd · Germany
Phone +49 7171 103 600 · Fax +49 7171 103 106 · jet@uwe.de · www.uwe.de